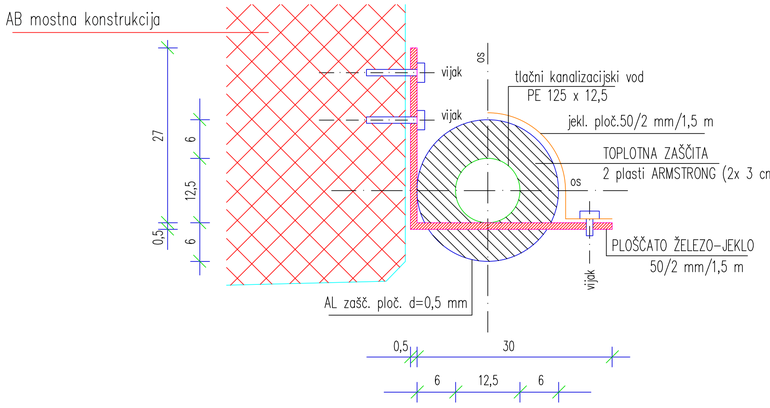

PREČNI PREREZ M 1:5

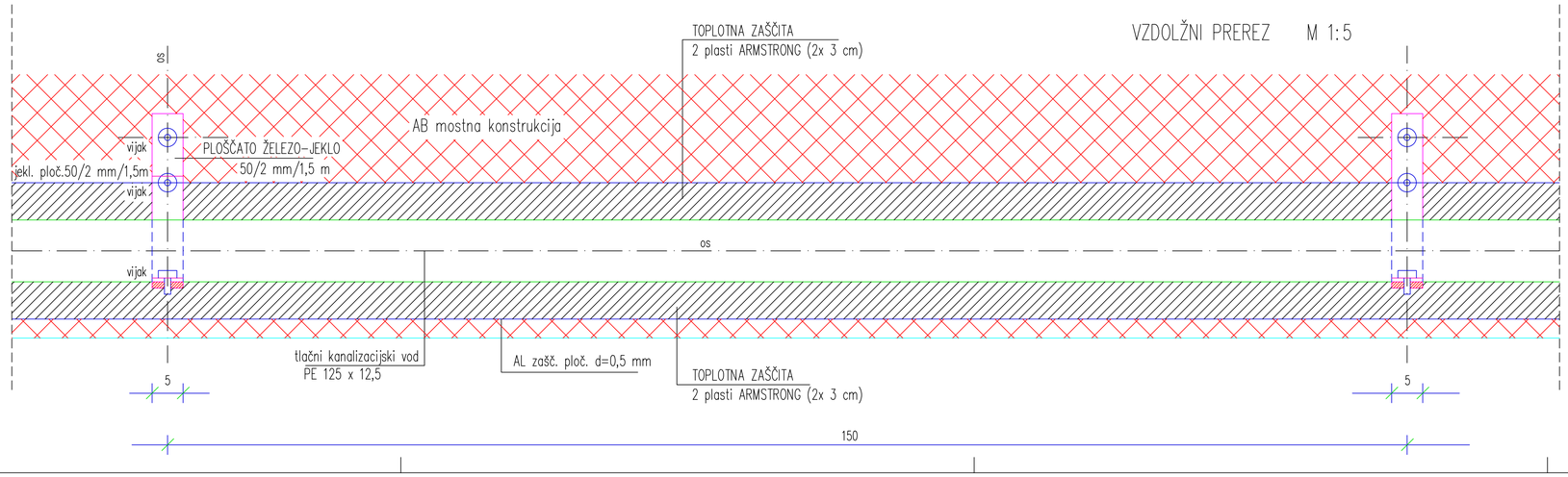

VZDOLŽNI PREREZ M 1:5

DETAJL PRITRDITVE CEVI PE 125 x 12,5 NA AB MOSTNO KONSTRUKCIJO M 1:5

Spr./Rev.	Opis spremembe/Revision note:	Datum/Date:	Podpis/Sign.:

	Naročnik: OBČINA VRHNIKA Owner: Tržaška cesta 1 1360 VRHNIKA	Objekt/lokacija: Facility/location: KANALIZACIJA BEVKE
Izvajalec: Contractor: IZS G-9004	Komac Miran, s.p. Rovte 82/D, 1373 ROVTE tel: 01-754-32-97	Del objekta/sistem: Part of facility/system: KANALIZACIJA BEVKE
Podizvajalec: Subcontractor:		Vsebina/naslov risbe: Drawing title: DETAJL PRITRDITVE TLAČNEGA KANALIZACIJSKEGA VODA NA AB MOSTNO KONSTRUKCIJO

	Ime/Name:	Id.št./Id.No.:	Podpis/Sign.:
Potrdil (OVP): Approved:	Miran KOMAC, kom. inž.		
Preveril (OP): Confirmed:	Miran KOMAC, kom. inž.		
Izdelal: Designed:	Miran KOMAC, kom. inž.		
Kontroliral: Checked:			

Merilo/Scale:	Datum/Date:	Klasifikacijska št.: Classification No.:	Faza: Des. ph.:	st/st;n/p
Id.št. pri IZS G-9004: 1:5	marec 2013	Identifikacijska št.: Identification No.: KA-BB-1/12	PZI	Spr./Rev.

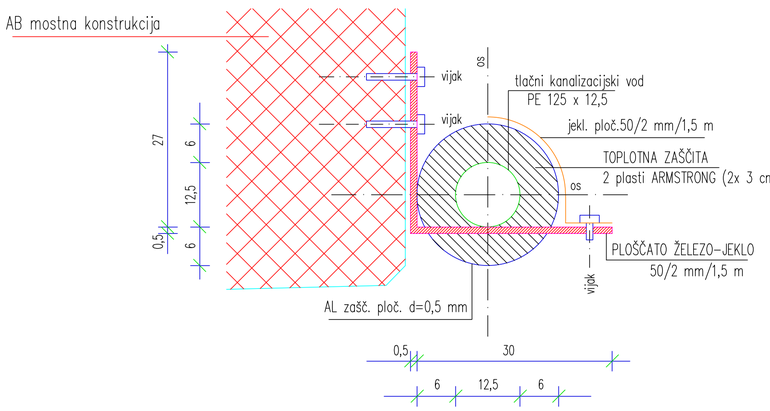

PREČNI PREREZ M 1:5

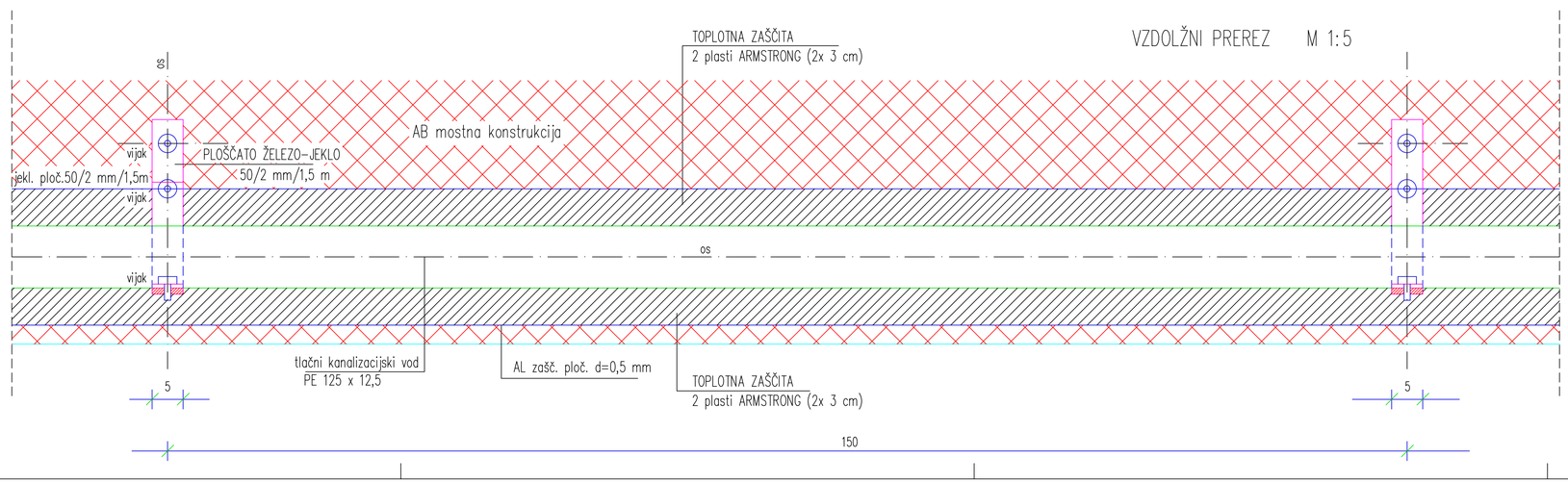

VZDOLŽNI PREREZ M 1:5

DETAJL PRITRDITVE CEVI PE 125 x 12,5 NA AB MOSTNO KONSTRUKCIJO M 1:5

Spr./Rev.	Opis spremembe/Revision note:	Datum/Date:	Podpis/Sign.:

	Naročnik: OBČINA VRHNIKA Owner: Tržaška cesta 1 1360 VRHNIKA	Objekt/lokacija: Facility/location: KANALIZACIJA BEVKE
Izvajalec: Contractor: IZS G-9004	Komac Miran, s.p. Rovte 82/D, 1373 ROVTE tel: 01-754-32-97	Del objekta/sistem: Part of facility/system: KANALIZACIJA BEVKE
Podizvajalec: Subcontractor:		Vsebina/naslov risbe: Drawing title: DETAJL PRITRDITVE TLAČNEGA KANALIZACIJSKEGA VODA NA AB MOSTNO KONSTRUKCIJO

	Ime/Name:	Id.št./Id.No.:	Podpis/Sign.:
Potrdil (OVP): Approved:	Miran KOMAC, kom. inž.		
Preveril (OP): Confirmed:	Miran KOMAC, kom. inž.		
Izdelal: Designed:	Miran KOMAC, kom. inž.		
Kontroliral: Checked:			

Merilo/Scale:	Datum/Date:	Klasifikacijska št.: Classification No.:	Faza: Des. ph.:	st/st;n/p
Id.št. pri IZS G-9004: 1:5	marec 2013	Identifikacijska št.: Identification No.: KA-BB-1/12	PZI	Spr./Rev.